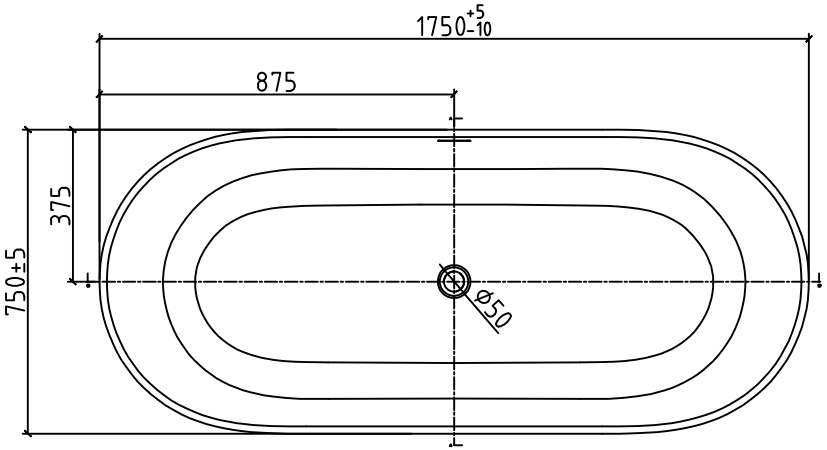
1750 +5 -10
875
375
750±5
ø50

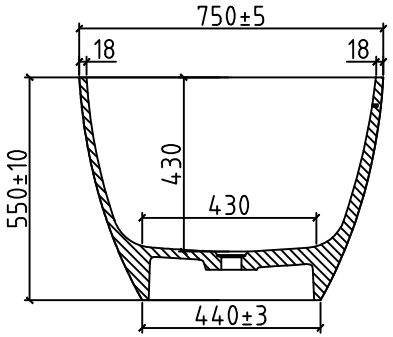
750±5
18
18
550±10
430
430
440±3

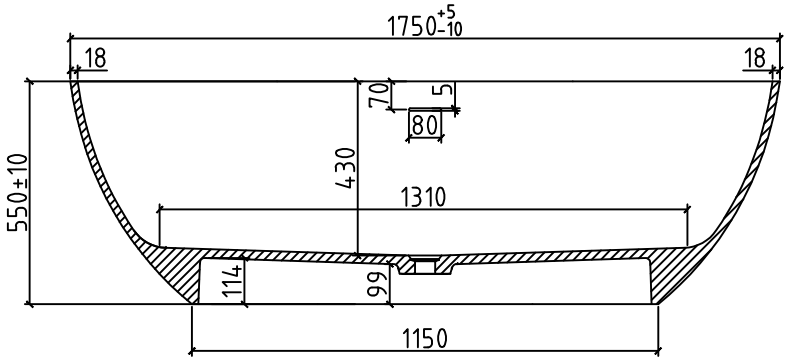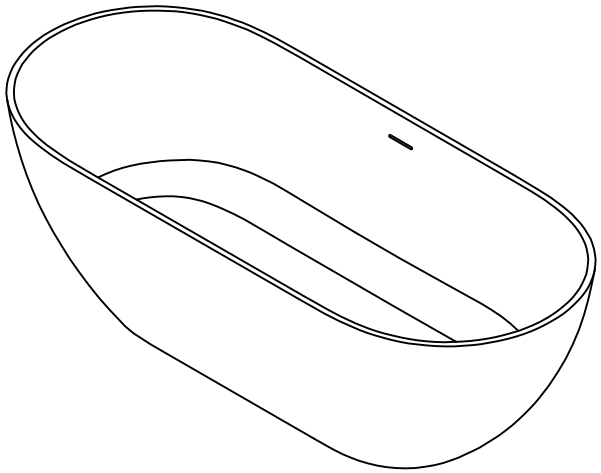
1750 +5 -10
18
18
70
5
80
430
550±10
1310
114
99
1150